Połączenie sufitu podwieszonego ze ścianą masywną

NIDA Sufit ES/CD60-12,5

Profile nośne NIDA CD60 co 400 mm
Profile obwodowe przyścienne NIDA UD 27
Opłytowanie: płyta g-k NIDA 1x12,5 mm

PRZEKRÓJ PIONOWY

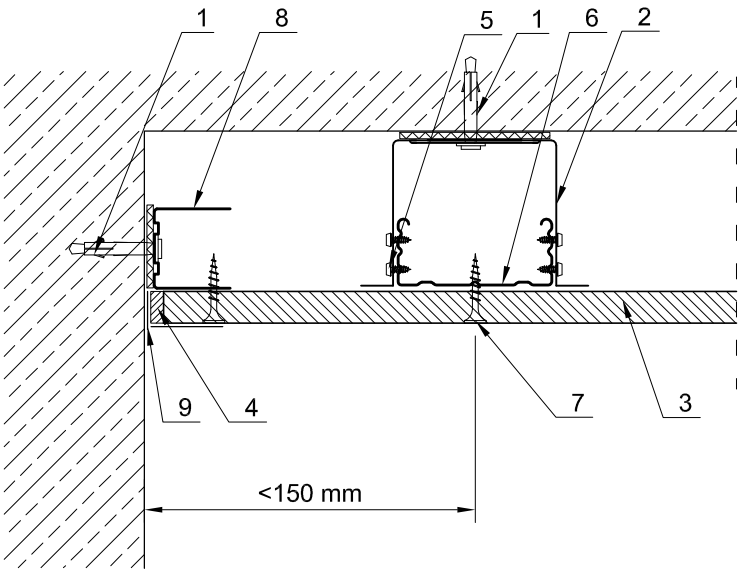

Opis:

1- Mocowanie kołkiem rozporowym stalowym NIDA
2- Element do mocowania NIDA ES60 rozstaw w zależności od zastosowanego systemu
3- Płyta gipsowo-kartonowa NIDA 1x12,5 mm; rodzaj płyt w zależności od przeznaczenia/funkcji sufitu podwieszonego
4- Wykończenie gipsem/masą szpachlową NIDA zgodnie z zastosowanym systemem + taśma zbrojąca
5- Wkręty do blachy 2mm NIDA 3,5x9,5/11 mm
6- Profil nośny NIDA CD60 w rozstawie co 400mm
7- Blachowkręty NIDA 3,5x25mm co 170mm; typ w zależności od zastosowanego systemu NIDA
8- Profil NIDA UD27
9- Samoprzylepna taśma poślizgowa (opcja)

UWAGA: Rozwiązania konstrukcyjne Siniat zachowują ważność pod warunkiem zastosowania wszystkich komponentów systemu (płyty, profile, profile ościeżnicowe, masy szpachlowe, łączniki, wkręty, taśmy).